Mapeamento do Processo de Concessão da Pensão por Morte

Instituto de Previdência do Município de São Bernardo do Campo

MARCELO AUGUSTO ANDRADE GALHARDO:17355218840
Assinado de forma digital por MARCELO AUGUSTO ANDRADE GALHARDO:17355218840
Dados: 2022.05.16 09:26:26 -03'00'
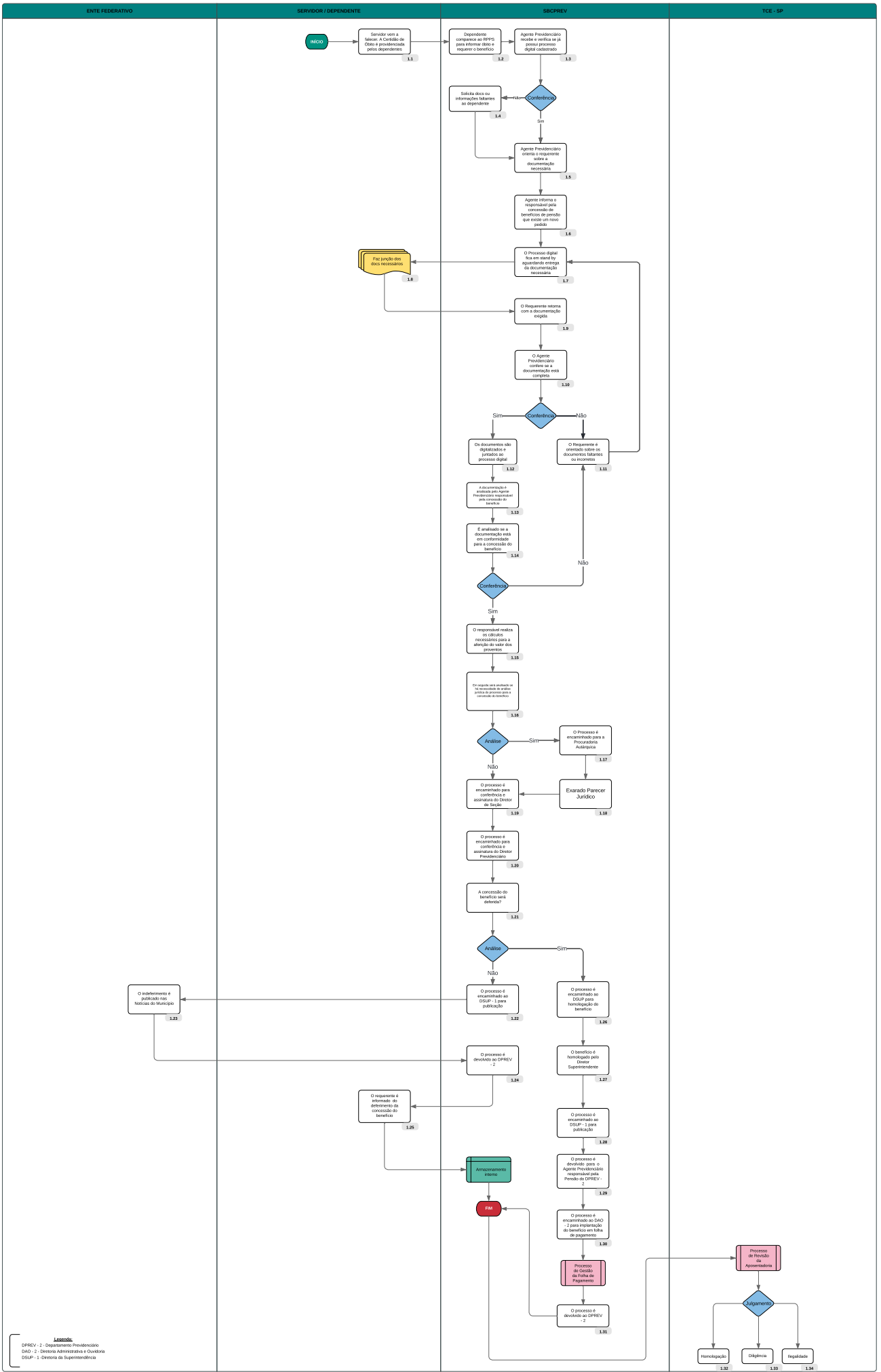
EDSON BARBOSA SOBRINHO:03492138870
Assinado de forma digital por EDSON BARBOSA SOBRINHO:03492138870
Dados: 2022.05.16 09:07:35 -03'00'